WENTYLATORY ŚCIENNE

Ø710

L — DODATKOWE OZNACZENIA
wentylator niskoobrotowy

www.wentylatory.biz.pl

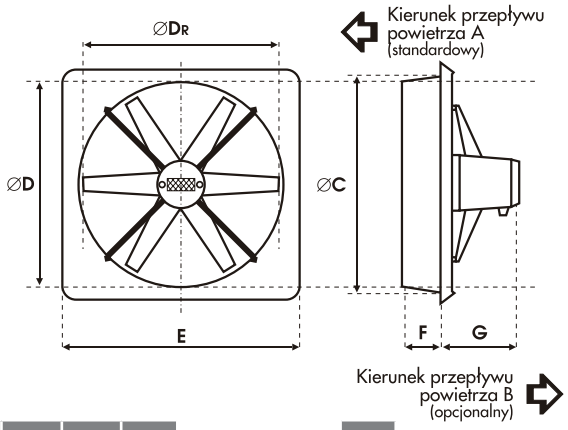

	D_R mm	D mm	C mm	E mm	F mm
Ø710	705	710	730	860	125

	G mm
0,55 kW / 230V	270
0,55 kW / 400V	260
1,5 kW	310
2,2 kW	320

	TYP WENTYLATORA	PRĘDKOŚĆ OBROTOWA (min -1)	WYDAJNOŚĆ (m3h)	MOC (kW)	PRĄD (A)	IP	MAX. TEMP. PRACY (°C)	MASA (kg)	CIŚNIENIE AKUSTYCZNE SPL dB(A)	MOC AKUSTYCZNA Lw dB(A)	TYP REGULATORA
1	710/R/5-5/40/230/L	900	15800	0,55	4,3	66	60	19	68	79	SPA-5
2	710/R/5-5/40/400/L	900	15800	0,55	2,3	66	60	19	68	79	FT-4,1 / FJ-6,0
3	710/R/5-5/35/400	1400	21500	1,5	4,3	66	60	24	75	86	FT-5,4 / FJ-9,6
4	710/R/5-5/45/400	1350	25900	2,2	5,8	66	60	28	79	90	FT-6,9

CHARAKTERYSTYKI WENTYLATORÓW

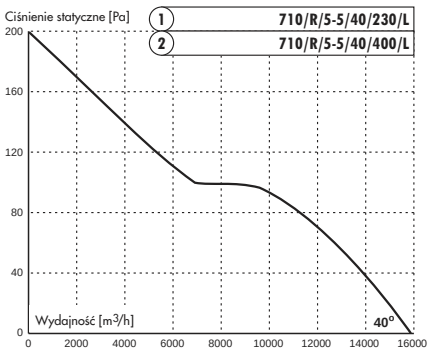

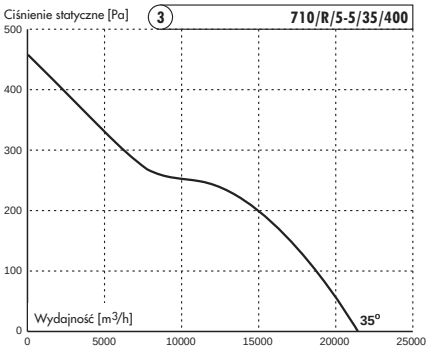

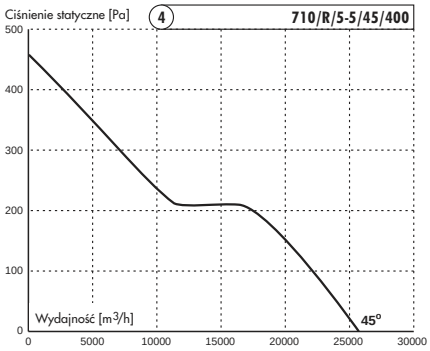

JiMwent PRZEDSIĘBIORSTWOHANDLOWO USŁUGOWE
tel. 609 293 502
60-416 Poznań, ul. Olsztyńska 10, NIP 783-109-77-98